SCHEDA TECNICA RECINZIONE FRANGIVISTA

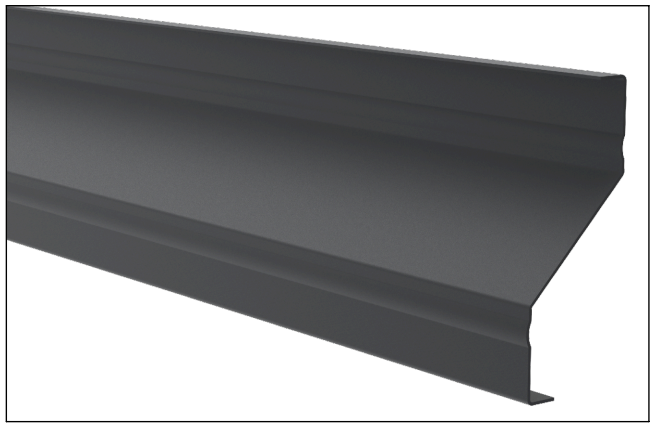

Dettaglio doga ad infilare

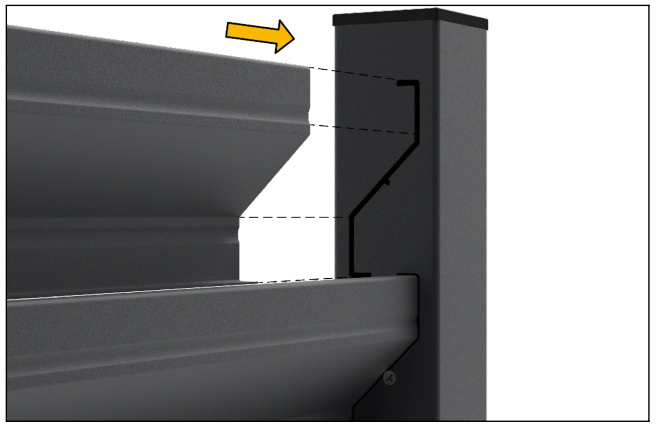

Dettaglio incastro doghe

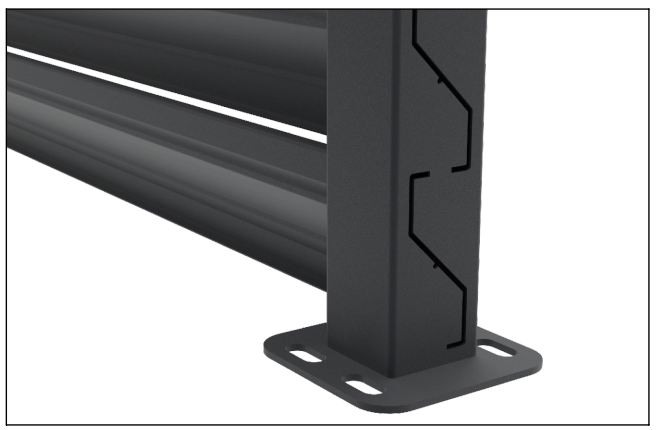

Dettaglio montante



Dettaglio montante e lamiera chiusura

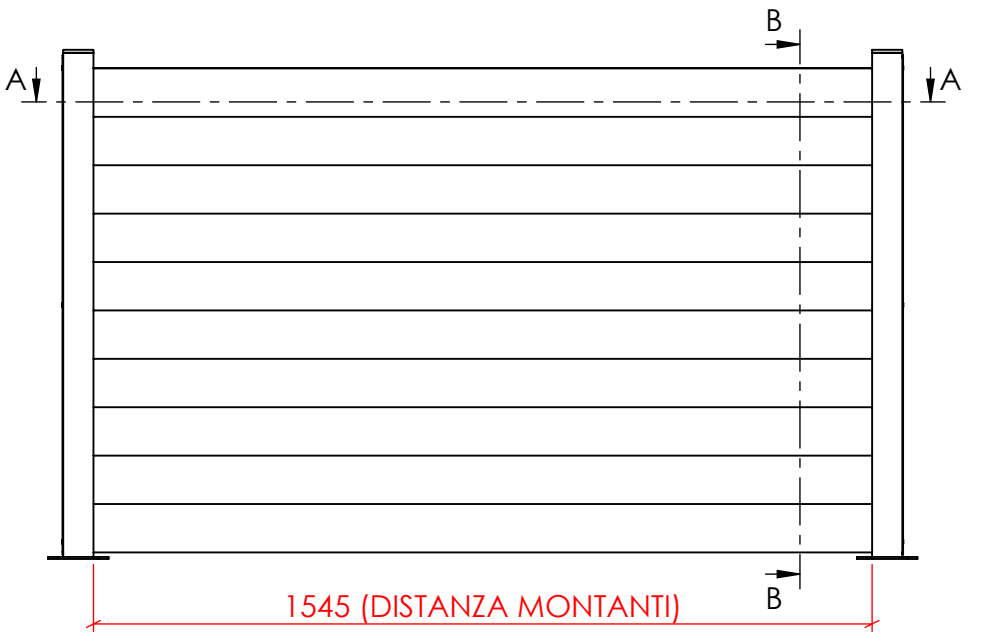



SEZIONE A-A



DETTAGLIO DOGA AD INFILARE

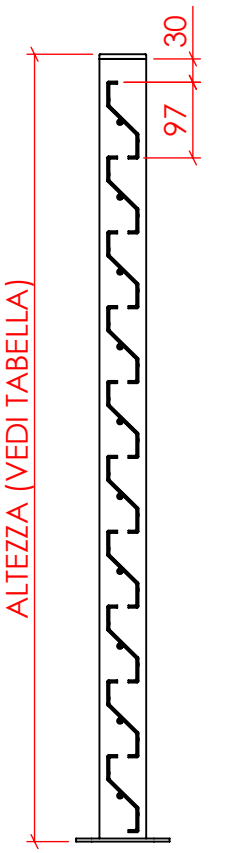

SEZIONE B-B

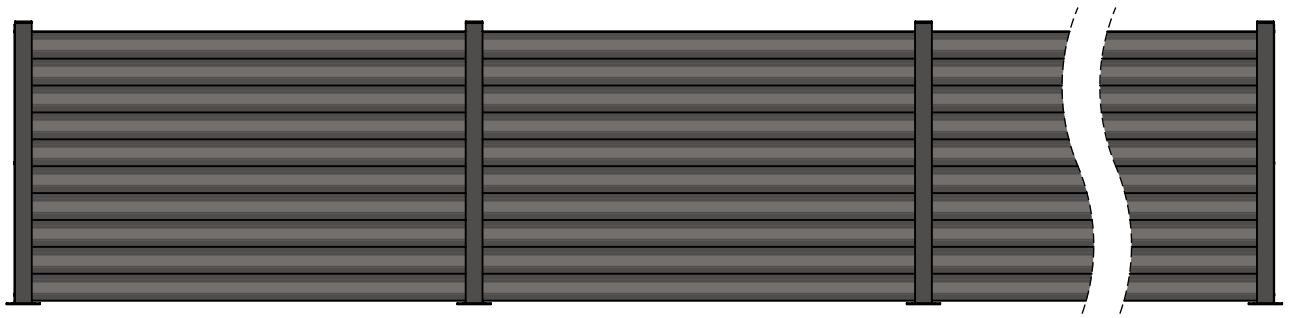

PANNELLI IN SEQUENZA

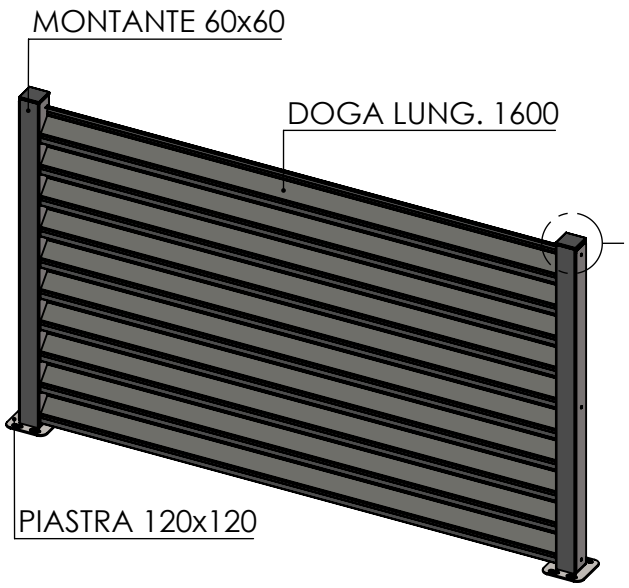

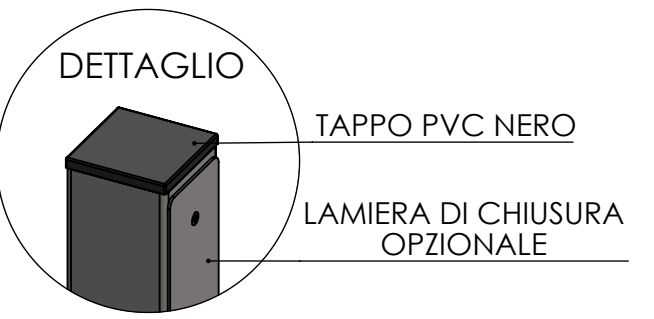

MODELLO	ALTEZZA	NR. DOGHE
FRANGI	1010	10
FRANGI.12	1210	12
FRANGI.15	1510	15