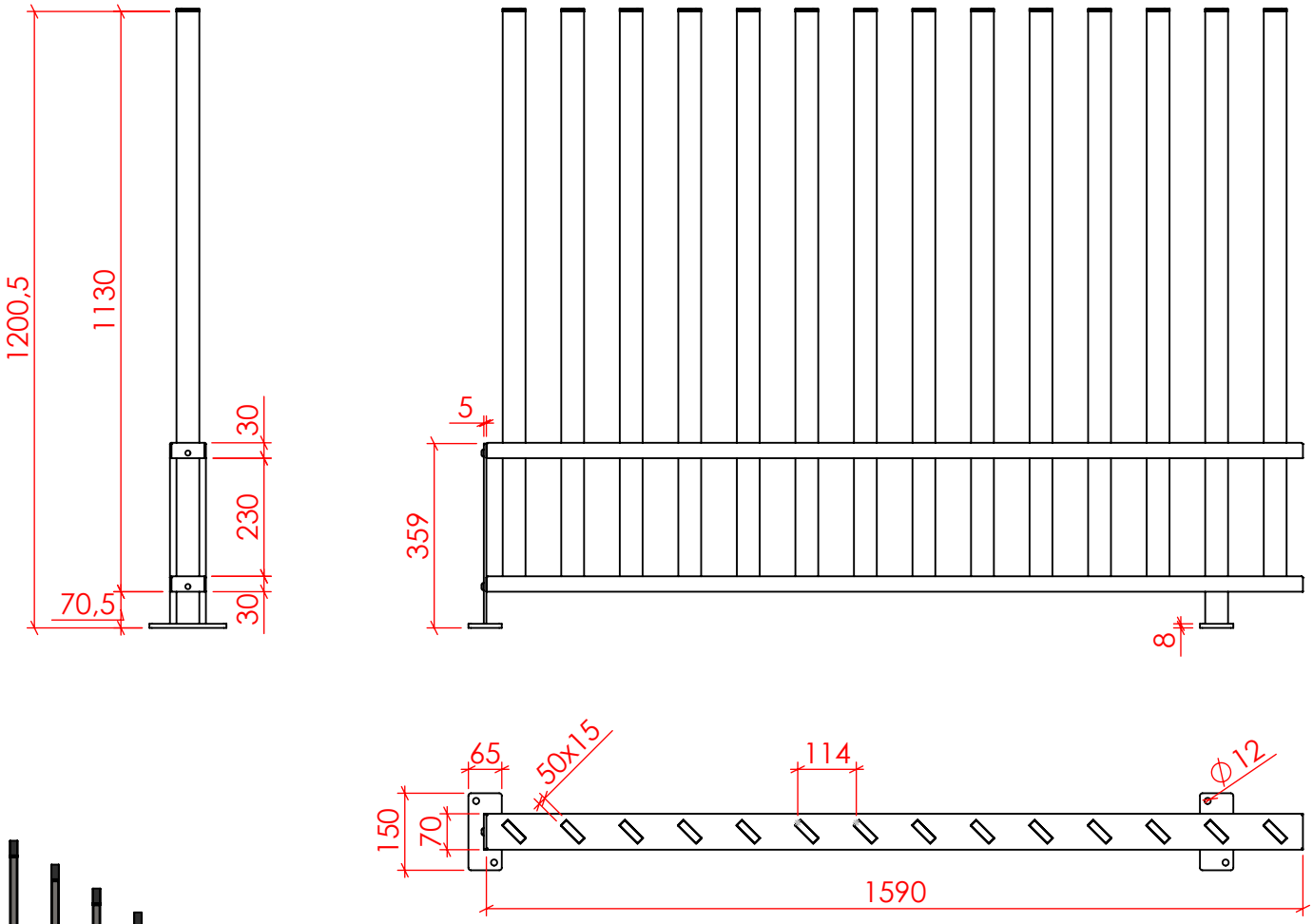

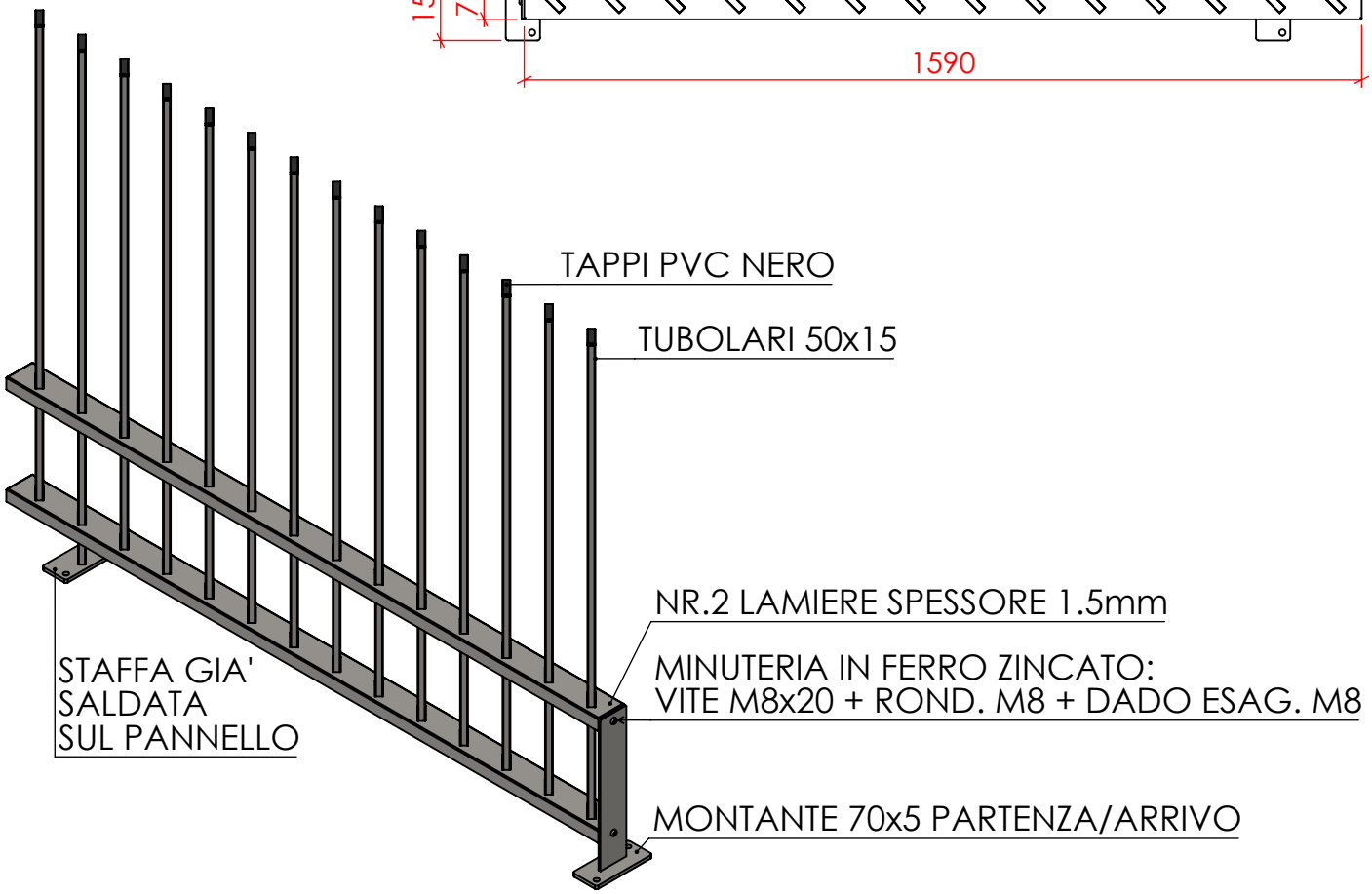

DESCRIZIONE: PANNELLO COMPLETO TOP RE13.12
TRATTAMENTO: MONTANTE = ZINC. ELETTR. + VERN. | PANNELLO = VERNICIATURA (FORMATO DA TUBI PREZINCATI E LAMIERE ZINCATE ELETTR.)

MATERIALE: FE VARIE TIPOLOGIE	COLORE: RAL A SCELTA	SCALA: 1:14	PESO Kg: 24.88

SOLO**RECINZIONI**MODULARI**TOP**
Via Archimede, 1 37010 Affi (Vr) Tel. 045-6261394

CODICE: RE13.12

Ci riserviamo la proprietà di questo disegno con divieto di riprodurlo o trasferirlo a terzi senza autorizzazione scritta.