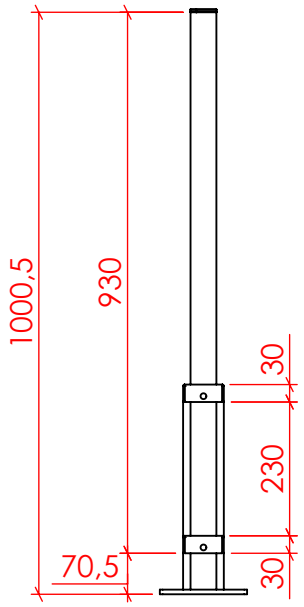

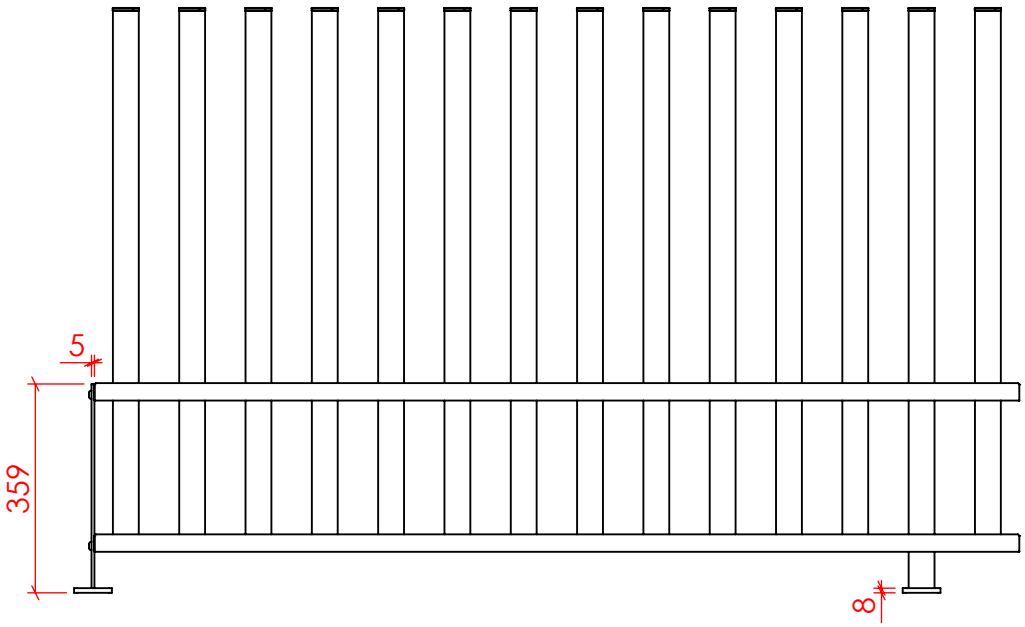

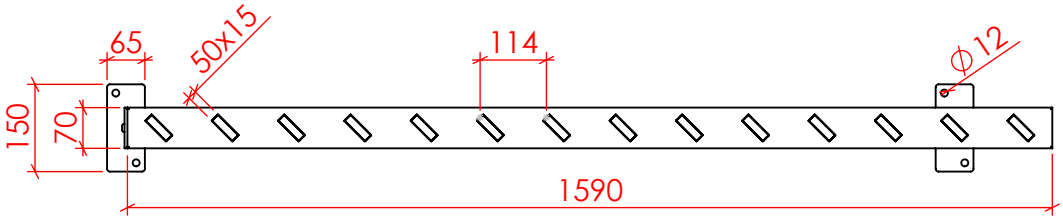

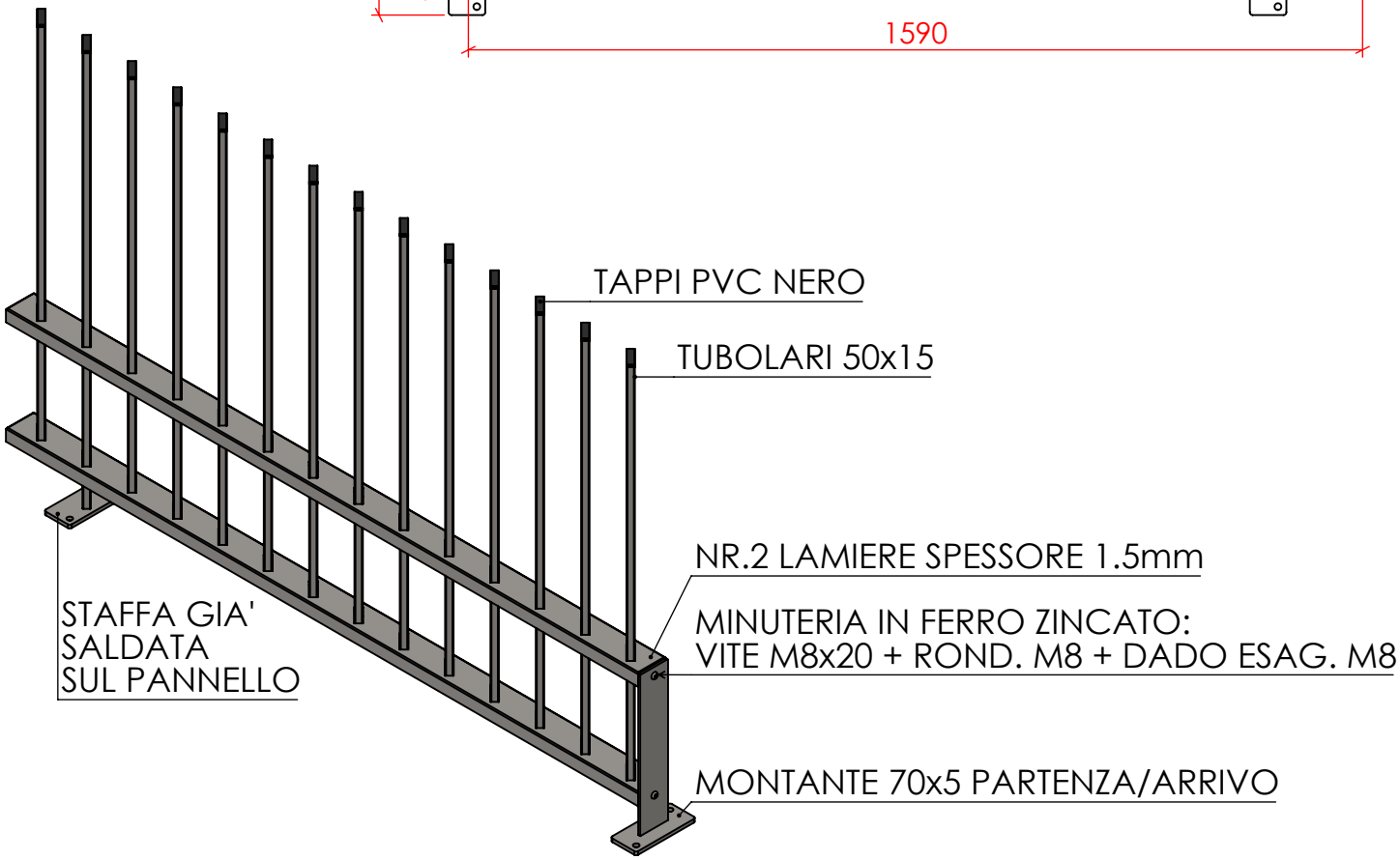

DESCRIZIONE: PANNELLO COMPLETO TOP RE13			
TRATTAMENTO: MONTANTE = ZINC. ELETTR. + VERN. | PANNELLO = VERNICIATURA (FORMATO DA TUBI PREZINCATI E LAMIERE ZINCATE ELETTR.)			
MATERIALE: FE VARIE TIPOLOGIE	COLORE: RAL A SCELTA	SCALA: 1:13	PESO Kg: 21.65

SOLO**RECINZIONI**MODULARI**TOP**
Via Archimede, 1 37010 Affi (Vr) Tel. 045-6261394

CODICE: RE13

Ci riserviamo la proprietà di questo disegno con divieto di riprodurlo o trasferirlo a terzi senza autorizzazione scritta.