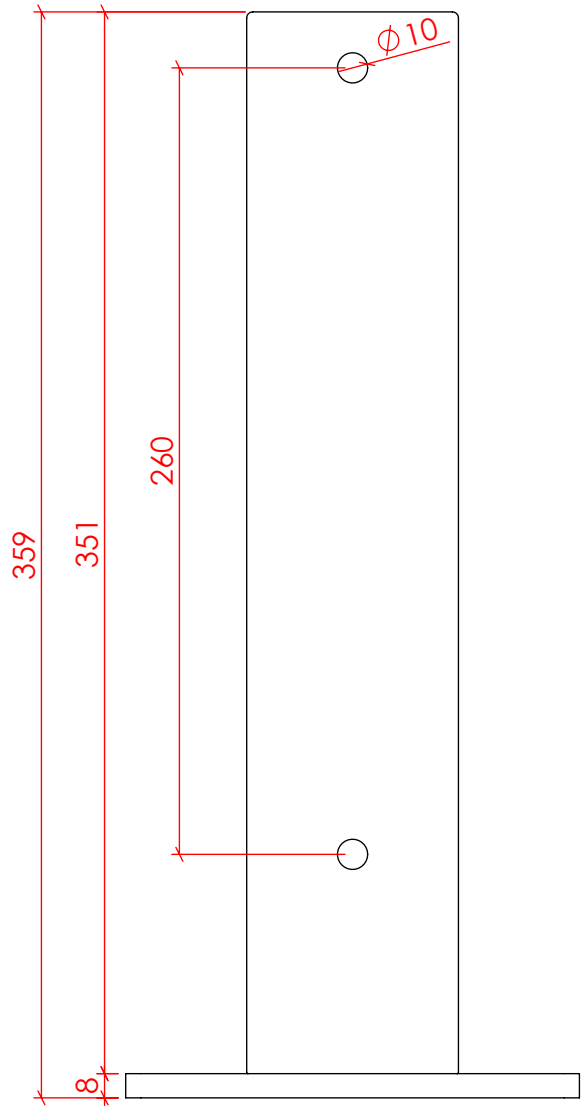

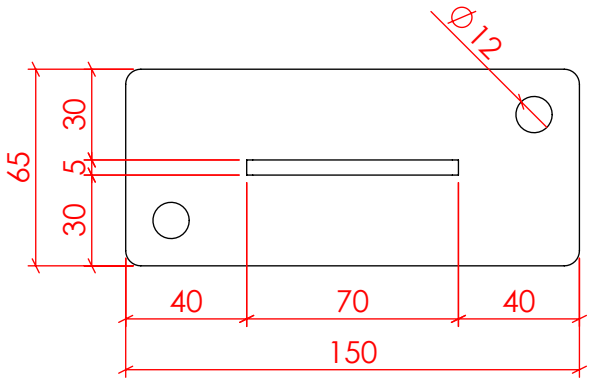

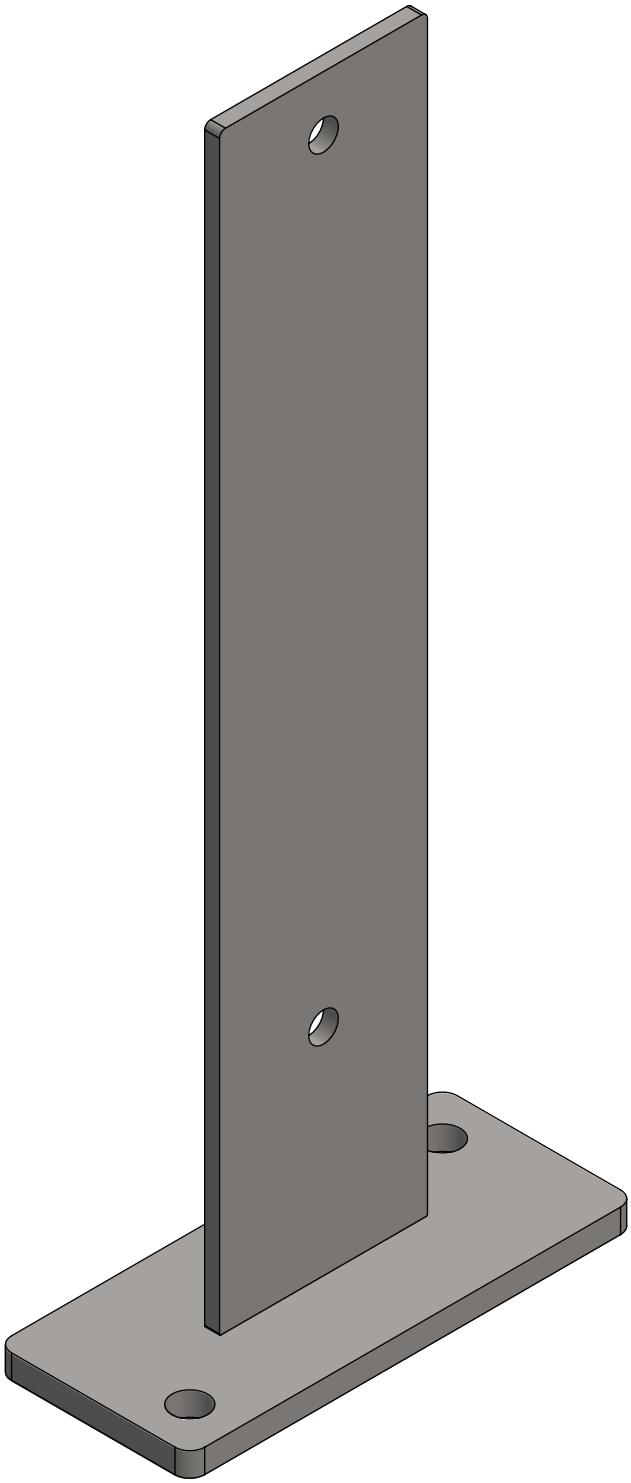

DESCRIZIONE: MONTANTE PARTENZA/ARRIVO CON STAFFA A TASSELLARE

TRATTAMENTO: ZINCATURA ELETTROLITICA E VERNICIATURA

MATERIALE: FE VARIE TIPOLOGIE	COLORE: RAL A SCELTA	SCALA: 1:2.5	PESO Kg: 1.54

SOLO**RECINZIONI**MODULARI**TOP**
Via Archimede, 1 37010 Affi (Vr) Tel. 045-6261394

CODICE: MI70.5

Ci riserviamo la proprietà di questo disegno con divieto di riprodurlo o trasferirlo a terzi senza autorizzazione scritta.