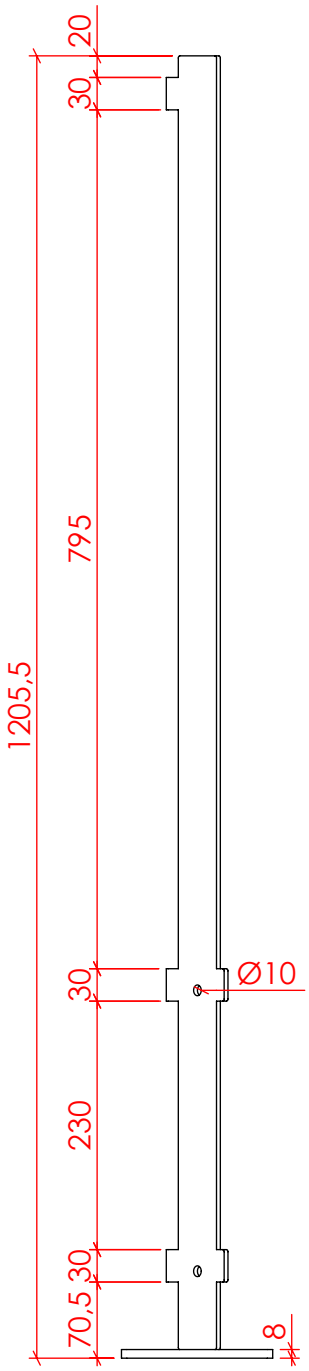

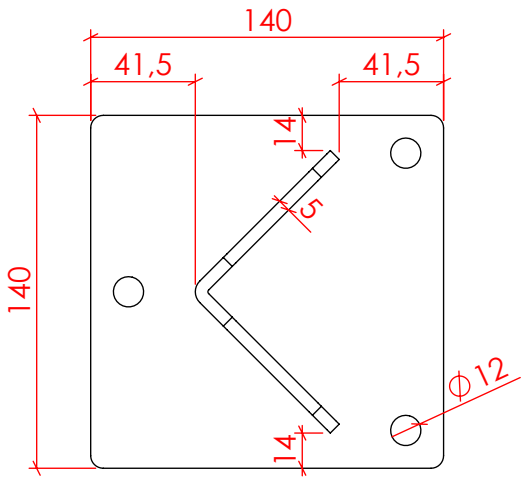

DETTAGLIO A
SCALA 1 : 3

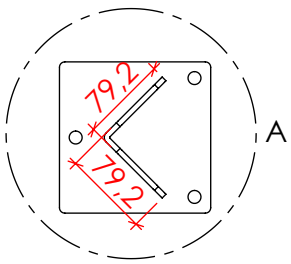

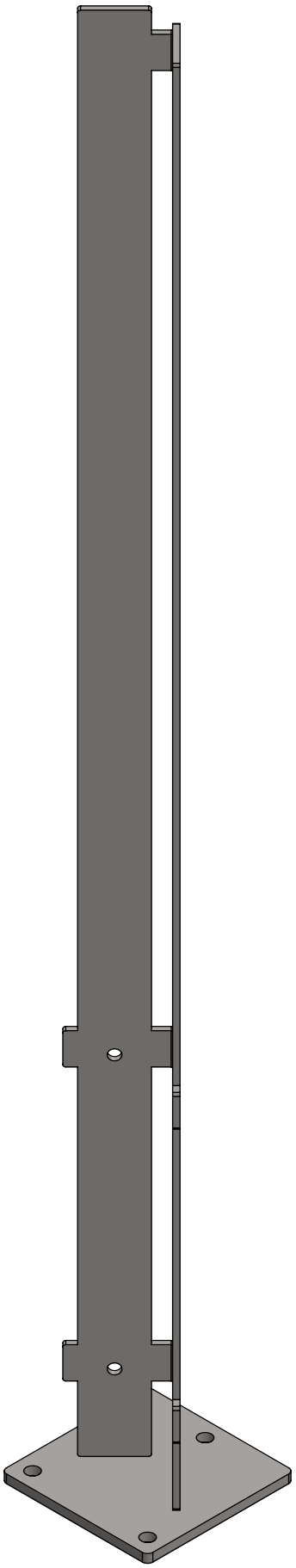

DESCRIZIONE: MONTANTE AD ANGOLO H1200 CON STAFFA A TASSELLARE

TRATTAMENTO: ZINCATURA ELETTROLITICA E VERNICIATURA

MATERIALE: FE VARIE TIPOLOGIE	COLORE: RAL A SCELTA	SCALA: 1:7	PESO Kg: 6.02

SOLO**RECINZIONI**MODULARI**TOP**
Via Archimede, 1 37010 Affi (Vr) Tel. 045-6261394

CODICE: MA70.5.12

Ci riserviamo la proprietà di questo disegno con divieto di riprodurlo o trasferirlo a terzi senza autorizzazione scritta.