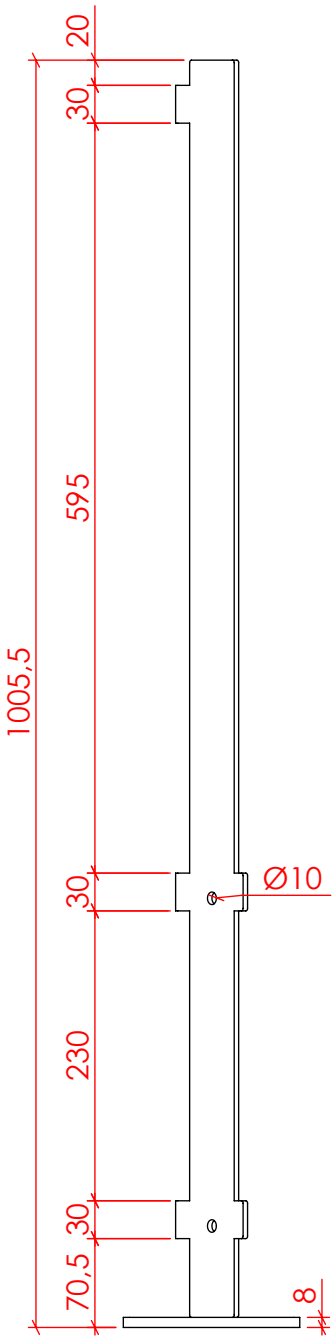


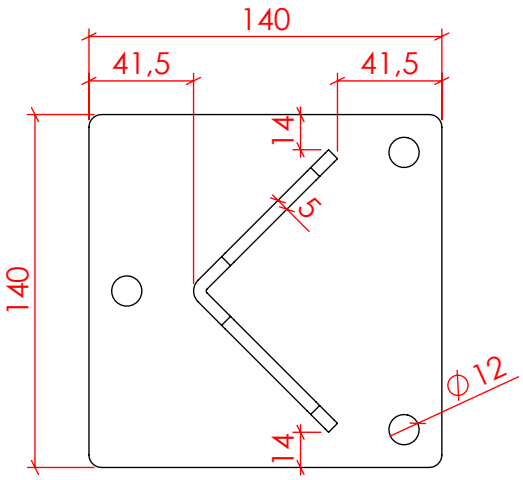


DETTAGLIO A
SCALA 1 : 3

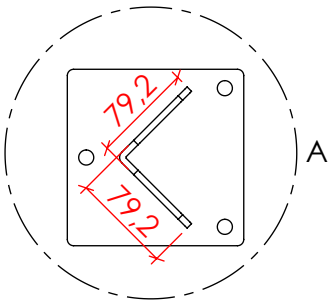


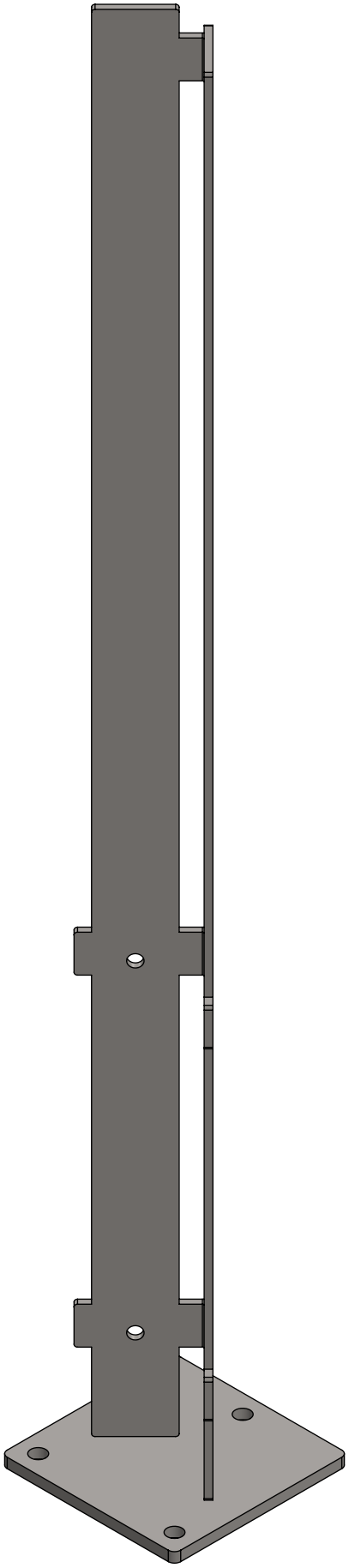

| | | | |
|---|---|---|---|
| DESCRIZIONE: MONTANTE AD ANGOLO H1000 CON STAFFA A TASSELLARE | | | |
| TRATTAMENTO: ZINCATURA ELETTROLITICA E VERNICIATURA | | | |
| MATERIALE: FE VARIE TIPOLOGIE | COLORE: RAL A SCELTA | SCALA: 1:6 | PESO Kg: 5.24 |

SOLO**RECINZIONI**MODULARI**TOP**
Via Archimede, 1 37010 Affi (Vr) Tel. 045-6261394

CODICE: MA70.5

Ci riserviamo la proprietà di questo disegno con divieto di riprodurlo o trasferirlo a terzi senza autorizzazione scritta.